Kubus 90 L Soft køkkenvask

Varenr.: 10041DK	VVS-nr.: 681841106
Materiale:	Rustfrit stål
Godstykkelse:	1,2 mm
Farve:	Rustfrit stål
Overflade:	Børstet, rustfrit stål
Monteringsmulighed:	Nedfældning Planlimning Underlimning
Min. skabsbredde:	600 mm
Vendbar:	Nej
Hanehul:	Ja
Overløb:	Ja
Bundventil medfølger:	Ja, (15515)

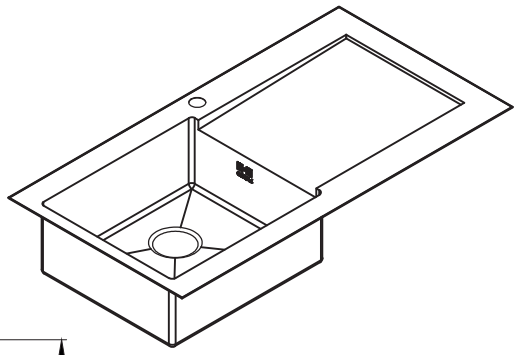

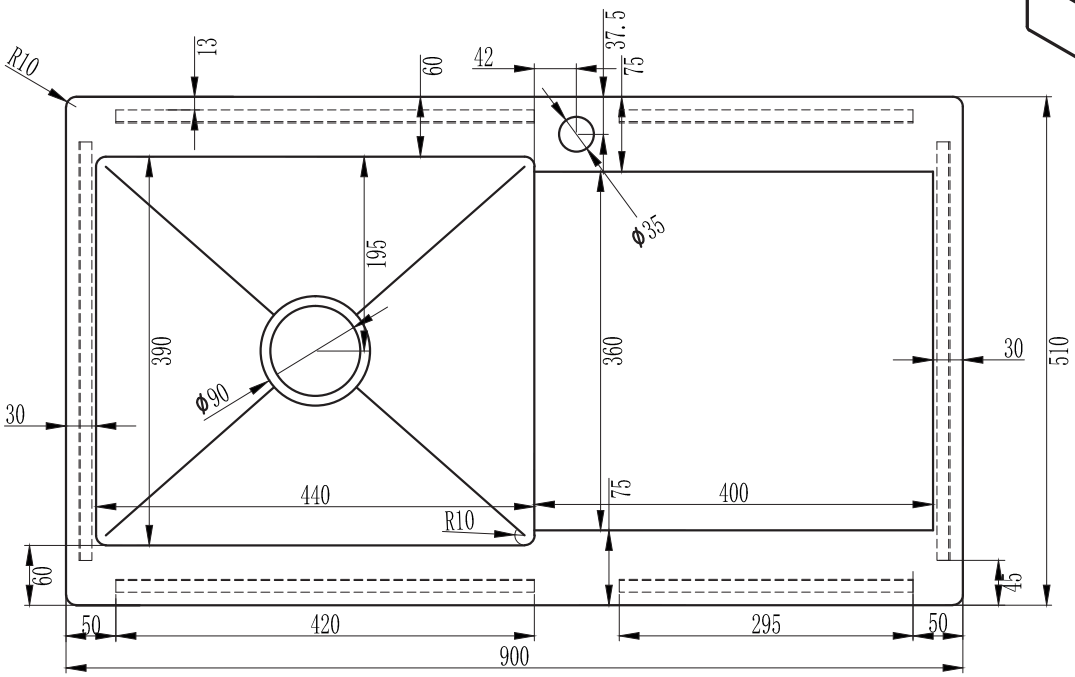

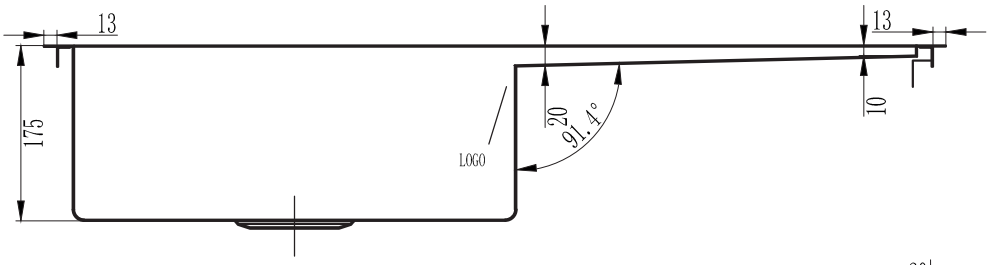

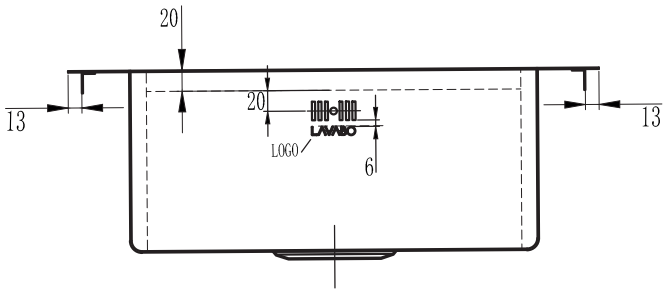

Lavabo A/S - Neptunvej 17 - DK-6000 Kolding
Tlf. +45 75 55 88 66 - E-mail: info@lavabo.dk - www.lavabo.dk